سری XST

کاربرد :

- مصارف صنعتی
- سیستم های آبیاری در کشاورزی
- آبرسانی در ساختمان های تجاری و اداری
- سیستم های آتشنشانی و اطفاء حریق

0.75kw~7.5kw

مشخصات پمپ :

- آبدهی : حداکثر ۲۲۰ متر مکعب در ساعت
- هد : تا ۹۵ متر
- دمای مایع : ۱۰- تا ۸۵ درجه سانتیگراد
- حداکثر فشار کاری : ۱۲ بار (PN۱۲)
- پروانه : AISI ۳۰۴ / HT۲۰۰
- سیل مکانیکی مطابق با استاندارد DIN ۲۴۹۶۰
- روغن کاری شده توسط مایع چرخشی داخلی
- فلنج معکوس در صورت درخواست

کد شناسایی :

XST m 32 – 125 K / 11

- توان (۱/۱۰ کیلووات)
- مدل قابل تعمیم
- قطر پروانه (میلی متر)
- قطر خروجی (میلی متر)
- موتور تک فاز (در صورت حذف سه فاز)
- پمپ سانتریفیوژ استاندارد

مشخصات موتور :

- ساخت و ساز بسته، تهویه خارجی
- بیرینگ ها محصول شرکت C&U
- عملکرد موتور مطابق با استاندارد IEC ۳۴.۱
- سیم پیچ الکتروموتور از جنس مس
- کلاس حفاظتی موتور IP۵۴
- حداکثر دمای محیط تا ۴۰ درجه سانتیگراد
- حفاظت از اضافه بار

مشخصات ساختمانی :

پمپ گریز از مرکز تک پروانه با ورودی محوری و تخلیه شعاعی
ورودی و خروجی DN مطابق با DNI ۲۴۲۵۵) EN ۷۳۳ سابق) و UNI ۷۴۶۷
فلنج ها مطابق با UNI ۲۲۳۶ و DIN ۲۵۳۲ ورودی عقب (پروانه، موتور را می توان بدون جدا کردن پمپ از لوله ها خارج کرد).

لوازم جانبی در صورت درخواست :

- فلنج معکوس رزوه ای آهنی گالوانیزه
- کوپلینگ مخروطی فلنجی
- واشر آب بندی پمپ و موتور

۰۲۱-۸۸۸۳۰۰۳۱
۰۲۱-۸۸۸۳۰۰۳۲
pgostarsh@gmail.com
www.pumpekhoob.com
خیابان طالقانی، پاساژ دانش، واحد ۷

مشخصات تکنیکال

PUMP TYPE	POWER		l/min	Q=DELIVERY																			
	kW	HP		0	100	150	250	300	400	450	600	700	800	900	1200	1400	1500	1800	2000	2300	3000	3500
			m³/h	0	6	9	15	18	24	27	36	42	48	54	72	84	90	108	120	138	180	210
32-125/7*△	0.75	1		17.5	16.7	15	12	9														
32-125/11*△	1.1	1.5		22	21	20.2	17	15	9													
32-160/15*△	1.5	2		24	23.7	22.5	19.5	16.2														
32-160/22*△	2.2	3		31	29.6	29	25.5	22.5	15													
32-160/30*△	3	4		34.5	33.5	33	29	26.5	20	16.5												
32-200/30*	3	4		43.2	42	40.5	35.2	32.2	24.6	19.8												
32-200/40*	4	5.5		52	50.5	50	45	41.9	35	30.3												
32-250/55**	5.5	7.5		79	74.7	71.8	63	56	37.5													
32-250/75**	7.5	10		95	92	89	82	75	57.8													
40-125/11△	1.1	1.5		14.7				13	11.5	10.1												
40-125/15△	1.5	2		18.1				17	15	13.9												
40-125/22△	2.2	3		24.5				23.2	21.5	20.2	16	12										
40-160/30	3	4		31.8				29	27.5	26.3	21.5	17.5										
40-160/40	4	5.5		38				36	34	33	28.5	25	20.1									
40-200/55*	5.5	7.5		44				42	40	38	32	27										
40-200/75*	7.5	10		55				52	49	48	42	37	32									
40-250/92*	9.2	12.5		64				59	56.5	55	49.5	45	39.8									
40-250/110*	11	15		72				67.5	65	63.5	57.5	52.2	47									
40-250/150*	15	20		82				79	77.3	76.5	71	66	60.5									
50-125/22△	2.2	3		17							15.4	14	12.8	11.5								
50-125/30	3	4		20							18.8	18	17	15.6								
50-125/40	4	5.5		24							23.1	22.6	21.5	20.3	15.8							
50-160/55	5.5	7.5		32							30.6	30	28	26.6	20.5							
50-160/75	7.5	10		40							38	37	36	34.4	29							
50-200/92*	9.2	12.5	H (m)	50.5							46.8	45	43	40.9	32.5							
50-200/110*	11	15		57.5							53.5	52	50	47.5	40							
50-250/150*	15	20		68.5							64	63	61.5	59	50	41						
50-250/185*	18.5	25		77							73.2	72	70	68	60.5	51.5						
50-250/220*	22	30		86.3							83	81.5	80	78	70	61						
65-125/40	4	5.5		19									17.3	16.8	14.5	13	11.8					
65-125/55	5.5	7.5		23									21.3	20.9	19	17.5	16.7	13.7				
65-125/75	7.5	10		27									26	25.6	24.5	23	22.5	20	18			
65-160/92	9.2	12.5		33										31.5	30	28	27.1	24	21.5			
65-160/110	11	15		36										34.5	33	31.5	30.8	28	25.5			
65-160/150	15	20		42										41	40	38.5	37.8	35	33			
65-200/150	15	20		45.5										46	43.5	41	39.2	33				
65-200/185	18.5	25		53										53.5	51.2	48.3	47	41.5				
65-200/220	22	30		59										59.5	57.2	54	53	47	43.5			
65-200K/185	18.5	25		41.2											42	41.2	40.6	38.2	36.5	34		
65-200K/220	22	30		48												48	47.5	46	44	41		
65-200K/300	30	40		59.5												59	58.5	58	56.2	54		
65-250/220	22	30		62										61.5	58.2	56.5	54	49	45			
65-250/300	30	40		76										75	73	70	69	64	61	54		
65-250/370	37	50		90										88	86	84	82	78	74	68		
80-160/110	11	15		27													27.3	26	24.5	22.5	16	
80-160/150	15	20		32.8													32.5	31.3	30.2	28	22.1	16.7
80-160/185	18.5	25		39													38	36.8	35.7	33.8	28.8	23.5
80-200/220	22	30		48													47.5	46	43.5	41	32.5	
80-200/300	30	40		60													59.5	58	57	54.5	47	
80-250/370	37	50		71.5													70.5	67.5	65.5	61.5	49.5	38
80-250/450	45	60		82													80.5	78.5	76.5	72	62	51
80-250/550	55	75		95													93.5	91.2	89.8	86.8	77.6	68.3

*=پروانه استیل ۳۰۴ **=دوپروانه استیل ۳۰۴

مدل هایی که با "△" علامت گذاری شدند دارای موتور تک فاز و سه فاز می باشند. دیگر مدل ها تنها سه فاز هستند.

مشخصات ابعادی

تا ۱۱ کیلووات

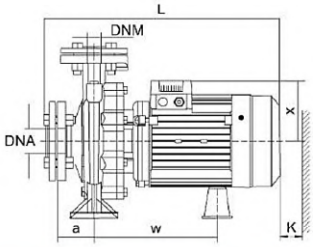

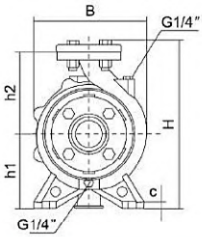

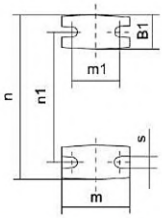

MODEL	DNM	DNA	a	w	x	h2	B1	c	h1	m	m1	n	n1	s	B	H	L	K
32-125/7	32	50	80	223	113	140	48	12	112	100	70	190	140	15	192	281	427	85
32-125/11																		
32-160/15				231	123	160	50	16	132			240	190	14	240	321	430	95
32-160/22																		
32-160/30				266	141												496	
32-200/30				258	127	180	48	12	160			240	190	15	248	369	490	
32-200/40																		
32-250/55			155	264	180	198	60	15	160			272	212		308	386	610	60
32-250/75																	640	
40-125/11	40	65	80	255	127	140	45	12	112	100	70	210	160	15	218	282	489	95
40-125/15																		
40-125/22																		
40-160/30				238	127	168	48		132			240	190		249	330	494	105
40-160/40																		
40-200/55			100	259	180	180	50		160			264	212		275	370	553	
40-200/75																	583	
50-125/22	50	65	100	262	127	160	50	12	132	100	70	240	190		243	322	518	110
50-125/30																		
50-125/40																		
50-160/55				262	180	180	52		160			264	212		272	370	556	
50-160/75																	586	
65-125/40	65	80	100	265	180	180	68	14	160	125	95	280	212		283	372	564	
65-125/55																		
65-125/75																	594	

مشخصات ابعادی

از ۱۵ کیلووات

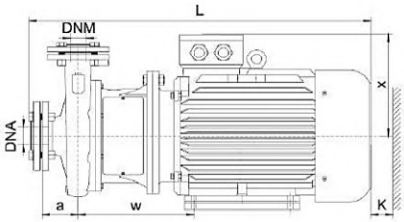

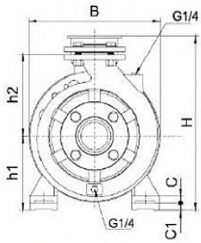

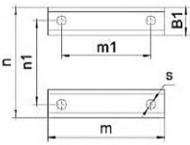

MODEL	DNM	DNA	a	w	x	h2	B1	C	C1	h1	m	m1	n	n1	s	B	H	L	K
40-250/92	40	65	100	310	260	225	65	20	20	180	260	210	320	254	14.5	350	440	845	110
40-250/110																			
40-250/150																			
50-200/92	50	65	100	310	260	200	65	20	-	160	260	210	320	254		350	420	845	120
50-200/110																			
50-250/150						225			20	180							440		110
50-250/185											304	254						895	
50-250/220				323	275		70	25	-		311	241	355	279			455	925	
65-160/92	65	80	100	310	260	200	65	20	-	160	260	210	320	254	14.5	350	420	845	125
65-160/110																			
65-160/150						225			20	180							440		
65-200/150																			
65-200/185											304	254						895	
65-200/220				323	275		70	22	-		311	241	355	279		355	455	925	
65-200K/185				337	260		65	20	20		304	254	320	254			440	920	
65-200K/220				350	275		70	22	-		311	241	355	279			455	950	
65-200K/300				362	305			25			369	305	395	318	18.5		505	1020	
65-250/220				353	275	250		22			311	241	355	279	14.5		455	956	
65-250/300				365	305			25		200	369	305	395	318	18.5	400	505	1026	
65-250/370																			
80-160/110	80	100	125	315	260	225	65	20	-	160	260	210	320	254	14.5	350	420	870	130
80-160/150																			
80-160/185											304	254						926	
80-200/220				352	275	250	70	22		180	311	241	355	279		355	461	978	
80-200/300				365	305			25		200	369	305	395	318	18.5	400	505	1050	
80-250/370																	508		
80-250/450				381	330	280	75	28		225	404	311	435	356	18.5	450	555	1098	120
80-250/550				433	365		80	30	30	280	450	349	490	406	24	550	646	1192	

مشخصات فلنج

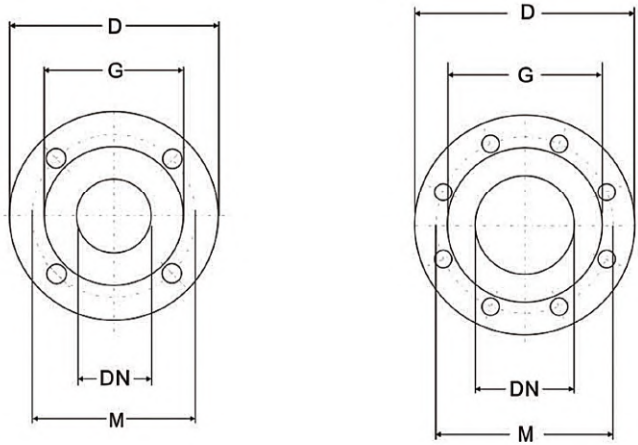

PN16 FLANGES

DN	D	M	G	HOLES N°	HOLES ∅	MAX. THICKNESS
32	140	100	78	4	18	18
40	150	110	88	4	18	18
50	165	125	102	4	18	20
65	185	145	122	4	18	20

PN16 FLANGES

DN	D	M	G	HOLES N°	HOLES ∅	MAX. THICKNESS
80	200	160	138	8	18	22
100	220	180	158	8	18	22

منحنی هیدرولیکی

XST	~2900rpm	ISO 9906 Annex A

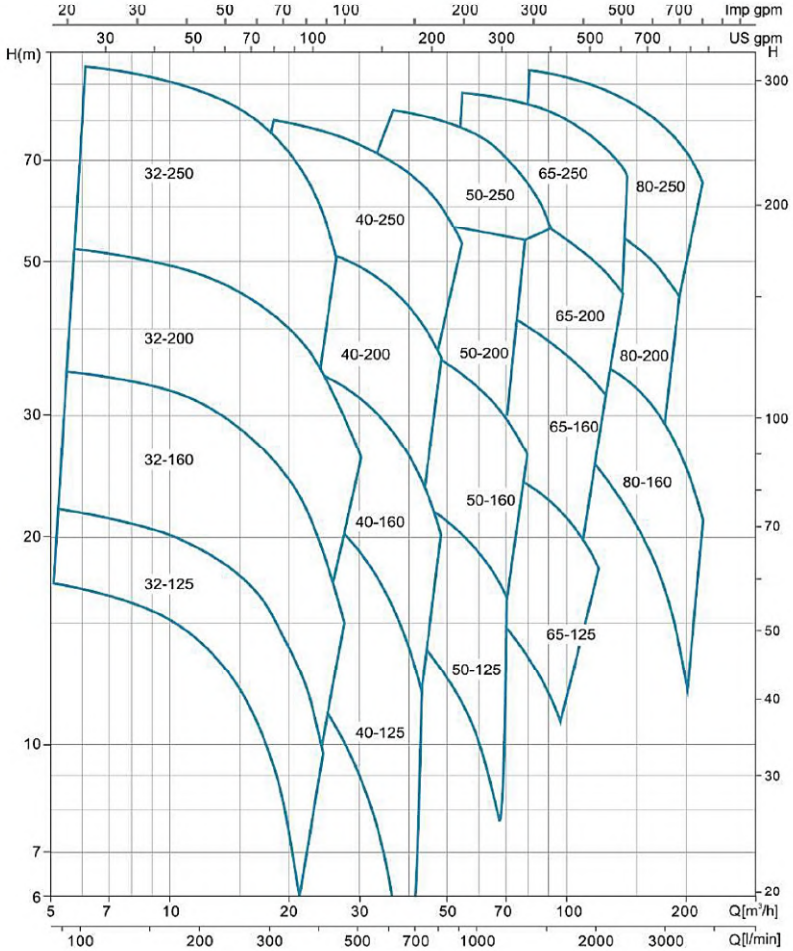

مشخصات اجزاء

تا ۷.۵ کیلووات

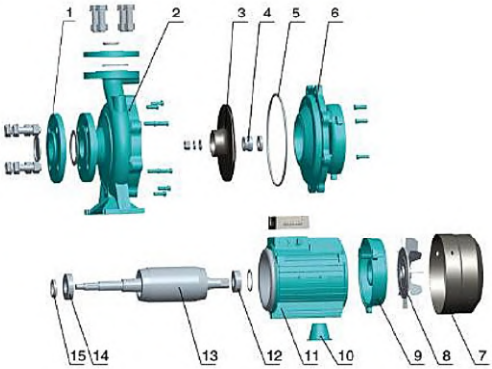

ردیف	نوع	جنس
۱	فلنج	چدن HT۲۰۰
۲	بدنه پمپ	چدن HT۲۰۰
۳	جنس پروانه	چدن HT۲۰۰ / استیل ۳۰۴
۴	سیل مکانیکی	کربن / سرامیک
۵	اورینگ	NBR
۶	پوشش پشتیبان	چدن HT۲۰۰
۷	پوشش فن	۰۸F
۸	فن	پلی پروپیلن
۹	پوشش عقب	آلومینیوم ZL۱۰۲
۱۰	پشتیبان	چدن HT۲۰۰
۱۱	استاتور	
۱۲	بیرینگ	
۱۳	روتور	
۱۴	بیرینگ	
۱۵	سیل روغن	

از ۷.۵ کیلووات

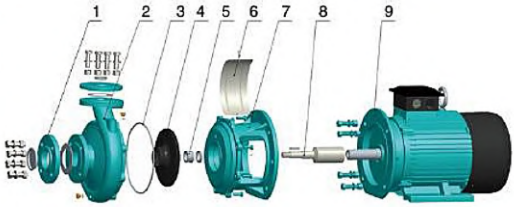

ردیف	نوع	جنس
۱	فلنج	چدن HT۲۰۰
۲	بدنه پمپ	چدن HT۲۰۰
۳	اورینگ	NBR
۴	جنس پروانه	چدن HT۲۰۰ / استیل ۳۰۴
۵	سیل مکانیکی	کربن / سرامیک
۶	پلیت محافظ	۰۶CR19Ni10
۷	پوشش پشتیبان	چدن HT۲۰۰
۸	شفت	۴۵/۰۶CR19Ni10
۹	موتور	

برای خرید و دریافت مشاوره میتوانید به سایت پمپ خوب مراجعه فرمایید :

PUMPEKHOOB.COM

۰۲۱-۸۸۸۳۰۰۳۱
۰۲۱-۸۸۸۳۰۰۳۲
pgostarsh@gmail.com
www.pumpekhoob.com
خیابان طالقانی، پاساژ دانش، واحد ۷