سری AMS

کاربرد :

- تامین فشار آب در مصارف خانگی و صنعتی
- استفاده در صنایع دارویی ، غذایی و شیمیایی
- تامین فشار آب در گلخانه ها ، استخر های پرورش ماهی
- آبیاری باغات و مزارع کشاورزی
- استفاده در سیستم های تهویه مطبوع و گرمایشی

مشخصات پمپ :

- بدنه پمپ از جنس استیل و محافظت شده با ضدزنگ مخصوص
- شفت ضدزنگ استیل AISI ۳۰۴
- حداکثر دمای مایع: ۸۵+ درجه سانتیگراد
- حداکثر ارتفاع تا ۱۰۰۰ متر

مشخصات موتور :

- بیرینگ ها ساخت کمپانی C & U
- سیم پیچ الکتروموتور از جنس مس
- استفاده از محافظ حرارتی داخلی در موتور های تکفاز
- کلاس حفاظتی موتور IPX ۴
- حداکثر دمای محیط تا ۴۰ درجه سانتی گراد

کد شناسایی :

A MS m 70 / 0.37

- 0.37: توان (کیلووات)
- 70: آبدهی (لیتر بر دقیقه)
- m: موتور تک فاز (در صورت حذف سه فاز)
- MS: پمپ استیل اتنلس سانتریفیوژ
- A: کد محصولات لئو

داده های تکنیکال

MODEL		POWER		l/min	0	30	40	60	80	100	120	140	160	180
Single Phase	Three Phase	kW	HP	m^3/h	0	1.8	2.4	3.6	4.8	6	7.2	8.4	9.6	10.8
AMSm70/0.37	AMS70/0.37	0.37	0.5	H (m)	20.9	19.0	18.1	15.7	12.1	-	-	-	-	-
AMSm70/0.55	AMS70/0.55	0.55	0.75		29.5	27.3	26.3	23.4	19.1	-	-	-	-	-
AMSm70/0.75	AMS70/0.75	0.75	1.0		30.4	28.5	27.8	26.0	23.0	-	-	-	-	-
AMSm120/0.55	AMS120/0.55	0.55	0.75		20.2	-	-	17.9	16.6	15.1	13.3	11.2	8.7	-
AMSm120/1.1	AMS120/1.1	1.1	1.5		30.2	-	-	26.7	25.1	23.3	21.2	19.0	16.4	-

خیابان طالقانی، پاساژ دانش، واحد ۷
pgostarsh@gmail.com
www.pumpekhoob.com
۰۲۱-۸۸۸۳۰۰۳۱
۰۲۱-۸۸۸۳۰۰۳۲

مشخصات ابعادی

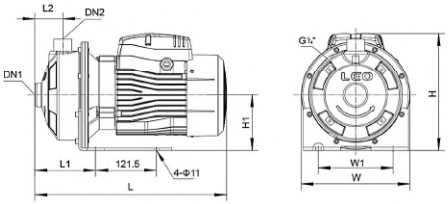

Model	Ports		L (mm)	W (mm)	H (mm)	L_1 (mm)	L_2 (mm)	W_1 (mm)	H_1 (mm)
	DN1	DN2							
AMS70/0.37	1 1/4"	1"	332	210	224	119	55	149	110
AMS70/0.55	1 1/4"	1"	332	210	224	119	55	149	110
AMS70/0.75	1 1/4"	1"	381	210	234	119	55	149	110
AMS120/0.55	1 1/4"	1"	332	210	224	119	55	149	110
AMS120/1.1	1 1/4"	1"	381	210	234	119	55	149	110

منحنی هیدرولیکی

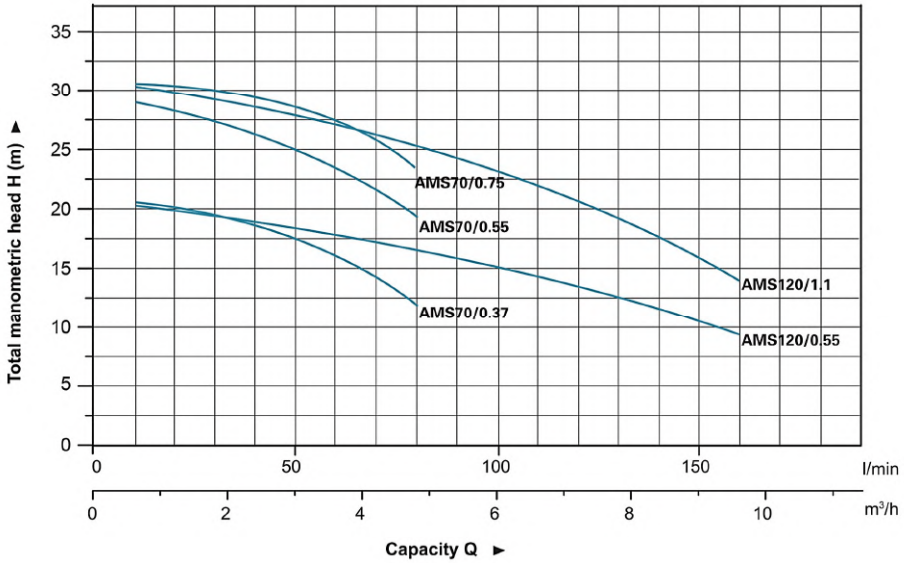

مشخصات اجزاء

ردیف	نوع	جنس
۱	پشتیبان مقعد	استیل
۲	بدنه پمپ	استیل استنلس ۳۰۴
۳	دیفیوزر	استیل استنلس ۳۰۴
۴	پروانه	استیل استنلس ۳۰۴
۵	اورینگ	NBR
۶	پلیت ضدهوا	استیل استنلس ۳۰۴
۷	پشتیبان	آلومینیوم ZL۱۰۲
۸	سیل مکانیکی	کربن / سیلیکون
۹	بولبیرینگ	
۱۰	روتور	
۱۱	استاتور	
۱۲	فن	پلی پروپیلن
۱۳	محفظه عقب	آلومینیوم ZL۱۰۲
۱۴	پوشش فن	پلی پروپیلن
۱۵	جعبه ترمینال	ABS

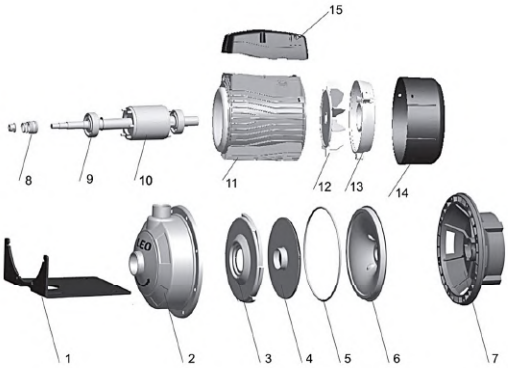

مشخصات بسته بندی

مدل	وزن (کیلوگرم)	طول (میلی متر)	عرض (میلی متر)	ارتفاع (میلی متر)
Model	GW (Kgs)	L (mm)	W (mm)	H (mm)
AMS70/0.37	10	380	240	270
AMS70/0.55	11	380	240	270
AMS70/0.75	14	410	240	270
AMS120/0.55	11	380	240	270
AMS120/1.1	15	410	240	270

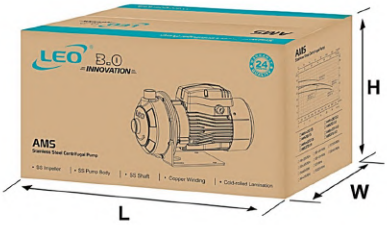

سری AMS

کاربرد :

- تامین فشار آب در مصارف خانگی و صنعتی
- استفاده در صنایع دارویی ، غذایی و شیمیایی
- تامین فشار آب در گلخانه ها ، استخر های پرورش ماهی
- آبیاری باغات و مزارع کشاورزی
- استفاده در سیستم های تهویه مطبوع و گرمایشی

مشخصات پمپ :

- بدنه پمپ از جنس استیل و محافظت شده با ضدزنگ مخصوص
- شفت ضدزنگ استیل AISI ۳۰۴
- حداکثر دمای مایع: ۸۵+ درجه سانتیگراد
- حداکثر ارتفاع تا ۱۰۰۰ متر

مشخصات موتور :

- بیرینگ ها ساخت کمپانی C & U
- سیم پیچ الکتروموتور از جنس مس
- استفاده از محافظ حرارتی داخلی در موتور های تکفاز
- کلاس حفاظتی موتور IPX ۴
- حداکثر دمای محیط تا ۴۰ درجه سانتی گراد

کد شناسایی :

A MS m 70 / 1.5

- 1.5: توان (کیلووات)
- 70: آبدهی (لیتر بر دقیقه)
- m: موتور تک فاز (در صورت حذف سه فاز)
- MS: پمپ استیل اتنلس سانتریفیوژ
- A: کد محصولات لئو

داده های تکنیکال

MODEL		POWER		l/min	0	30	60	100	120	140	160	180	200	250	300	350	400	430	480	520
Single Phase	Three Phase	kW	HP	m³/h	0	1.8	3.6	6	7.2	8.4	9.6	10.8	12	15	18	21	24	26	29	31
AMSm210/0.75	AMS210/0.75	0.75	1.0	H (m)	16.8				15.6	15.2	14.8	14.2	13.6	11.9	9.8					
AMSm210/1.1	AMS210/1.1	1.1	1.5		19.7				18.7	18.3	18.0	17.5	17.1	15.6	13.6					
AMSm210/1.5	AMS210/1.5	1.5	2.0		24.2				23.5	23.2	22.8	22.4	21.8	20.2	18.0					
AMSm210/2.2	AMS210/2.2	2.2	3.0		27.5				26.7	26.5	26.1	25.7	25.2	23.8	21.9					
AMSm370/1.1	AMS370/1.1	1.1	1.5		15.4							14.7	14.4	13.5	12.3	10.8	8.9	7.6		
AMSm370/1.5	AMS370/1.5	1.5	2.0		19.3								18.1	17.3	16.3	15.0	13.3	12.3	10.2	
AMSm370/2.2	AMS370/2.2	2.2	3.0		23.1								21.7	20.9	20.0	18.8	17.2	16.2	14.2	12.3

۰۲۱-۸۸۸۳۰۰۳۱
۰۲۱-۸۸۸۳۰۰۳۲
pgostarsh@gmail.com
www.pumpekhoob.com
خیابان طالقانی، پاساژ دانش، واحد ۷

مشخصات ابعادی

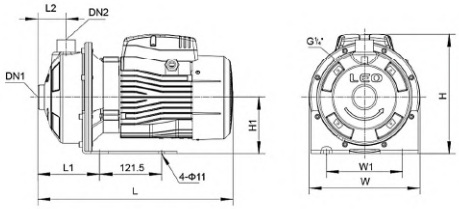

Model	Ports		L (mm)	W (mm)	H (mm)	L_1 (mm)	L_2 (mm)	W_1 (mm)	H_1 (mm)
	DN1	DN2							
AMS210/0.75	1 1/2"	1 1/4"	392	210	234	129	55	149	110
AMS210/1.1	1 1/2"	1 1/4"	392	210	234	129	55	149	110
AMS210/1.5	1 1/2"	1 1/4"	440	210	250	129	55	149	110
AMS210/2.2	1 1/2"	1 1/4"	440	210	250	129	55	149	110
AMS370/1.1	2"	1 1/4"	392	210	234	129	55	149	110
AMS370/1.5	2"	1 1/4"	440	210	250	129	55	149	110
AMS370/2.2	2"	1 1/4"	440	210	250	129	55	149	110

منحنی هیدرولیکی

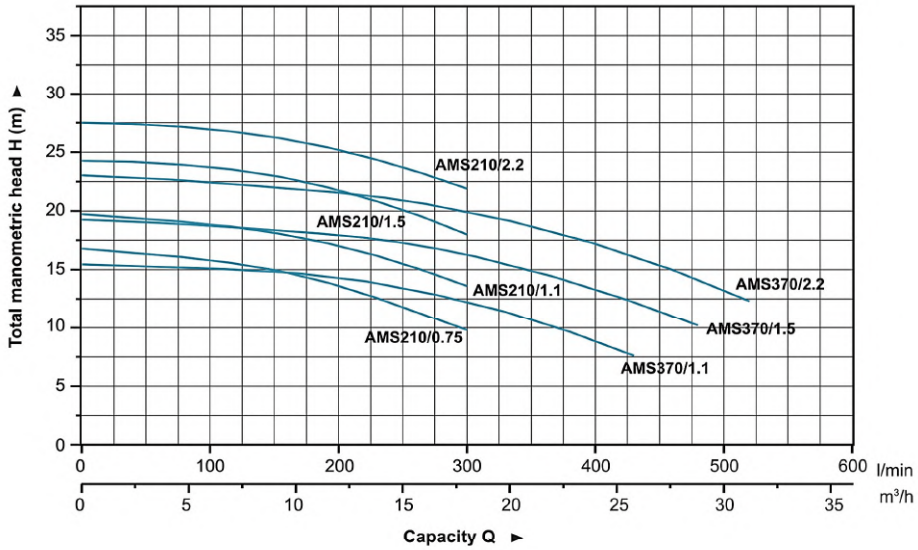

مشخصات اجزاء

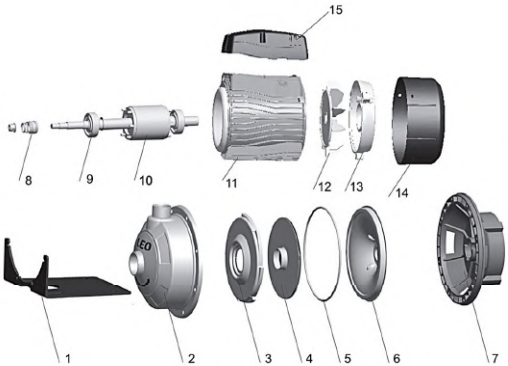

ردیف	نوع	جنس
۱	پشتیبان مقعد	استیل
۲	بدنه پمپ	استیل استنلس ۳۰۴
۳	دیفیوزر	استیل استنلس ۳۰۴
۴	پروانه	استیل استنلس ۳۰۴
۵	اورینگ	NBR
۶	پلیت ضدهوا	استیل استنلس ۳۰۴
۷	پشتیبان	آلومینیوم ZL۱۰۲
۸	سیل مکانیکی	کربن / سیلیکون
۹	بولبیرینگ	
۱۰	روتور	
۱۱	استاتور	
۱۲	فن	پلی پروپیلن
۱۳	محفظه عقب	آلومینیوم ZL۱۰۲
۱۴	پوشش فن	پلی پروپیلن
۱۵	جعبه ترمینال	ABS

مشخصات بسته بندی

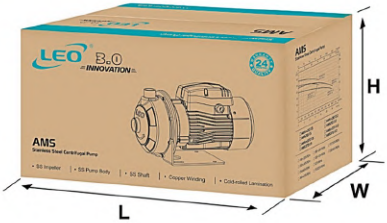

مدل	وزن (کیلوگرم)	طول (میلی متر)	عرض (میلی متر)	ارتفاع (میلی متر)
Model	GW (Kgs)	L (mm)	W (mm)	H (mm)
AMS210/0.75	14	410	240	270
AMS210/1.1	15	410	240	270
AMS210/1.5	18	465	240	270
AMS210/2.2	20	465	240	270
AMS370/1.1	15	410	240	270
AMS370/1.5	18	465	240	270
AMS370/2.2	20	465	240	270